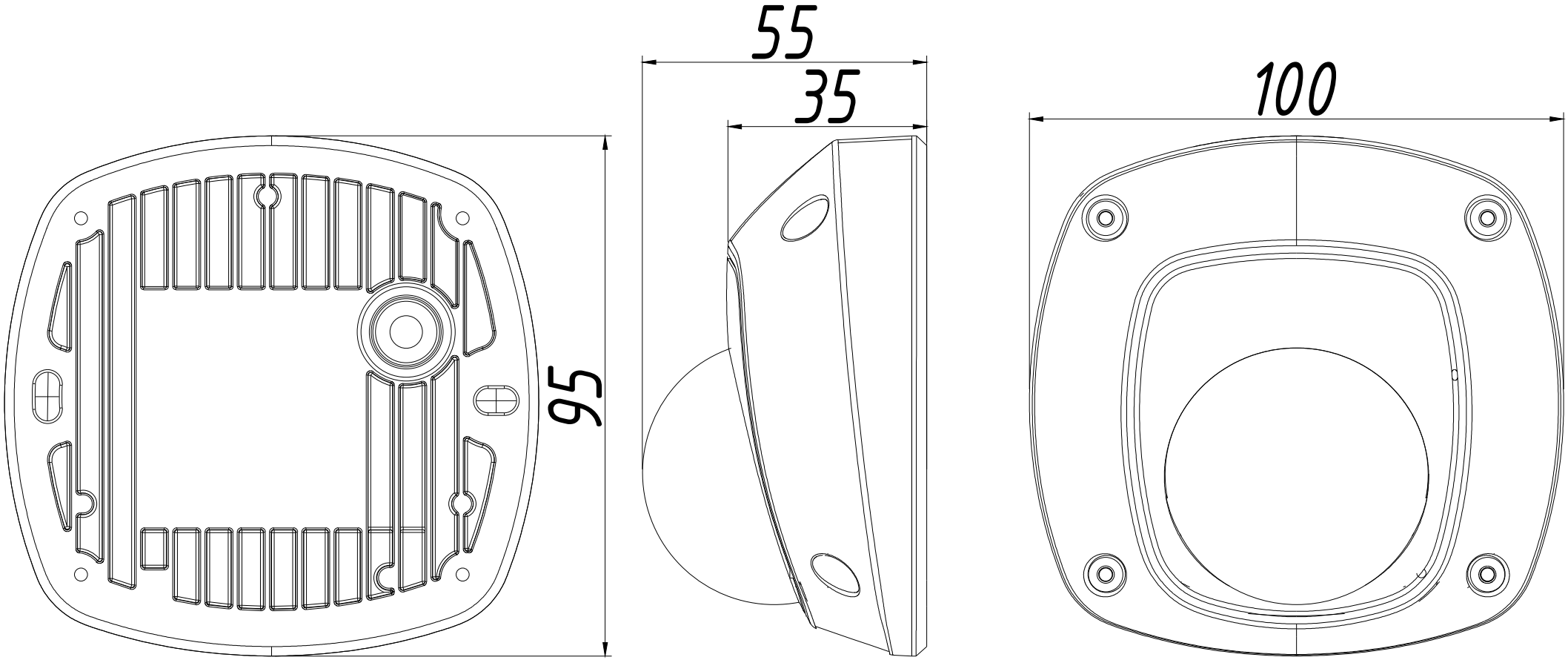
55
35
100
95