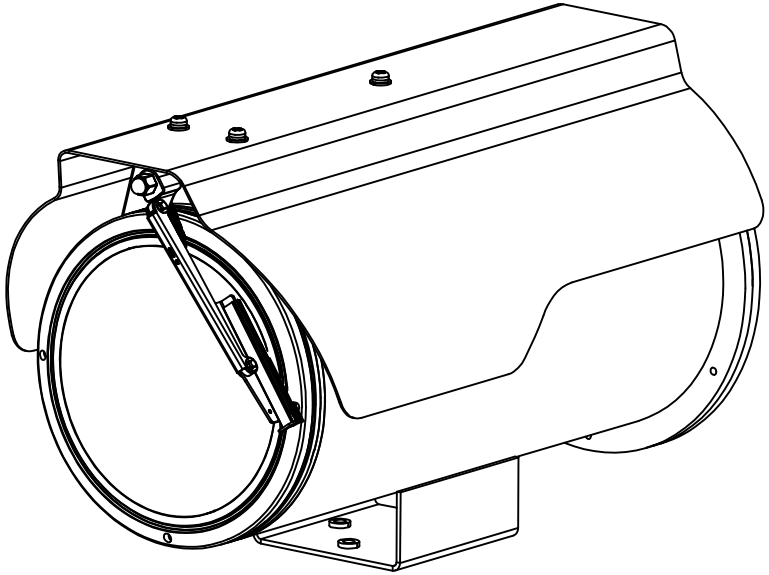

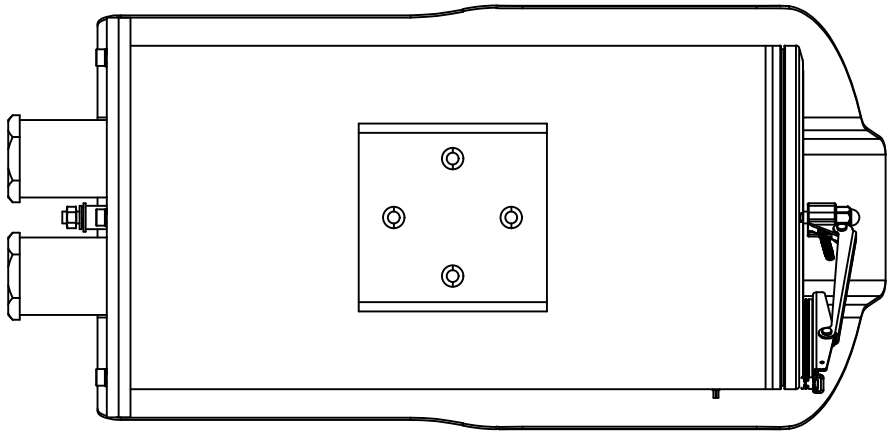

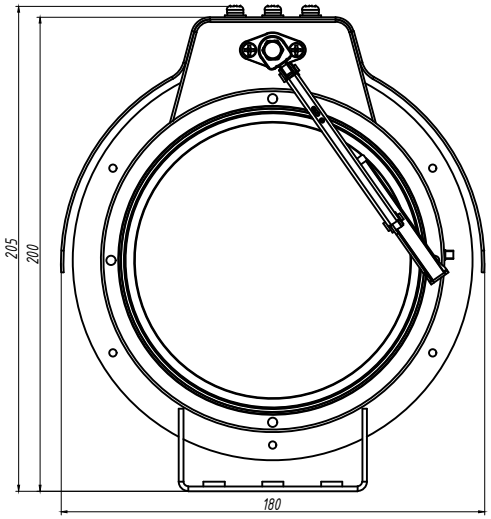
205
200
180

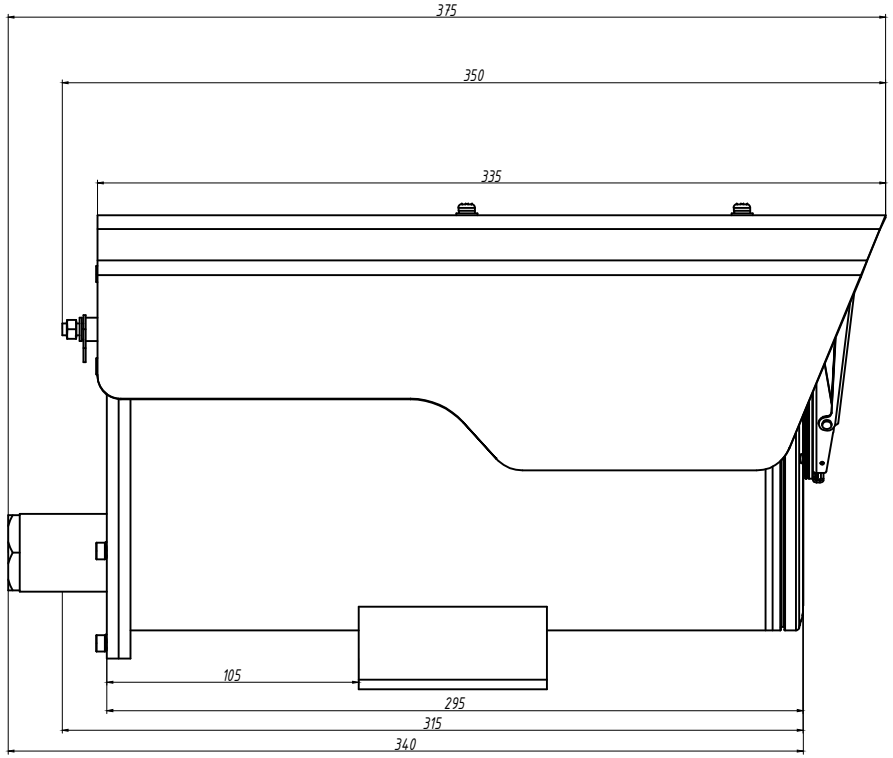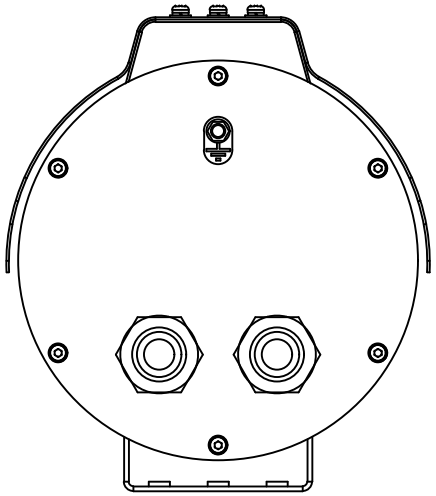
375
350
335
105
295
315
340