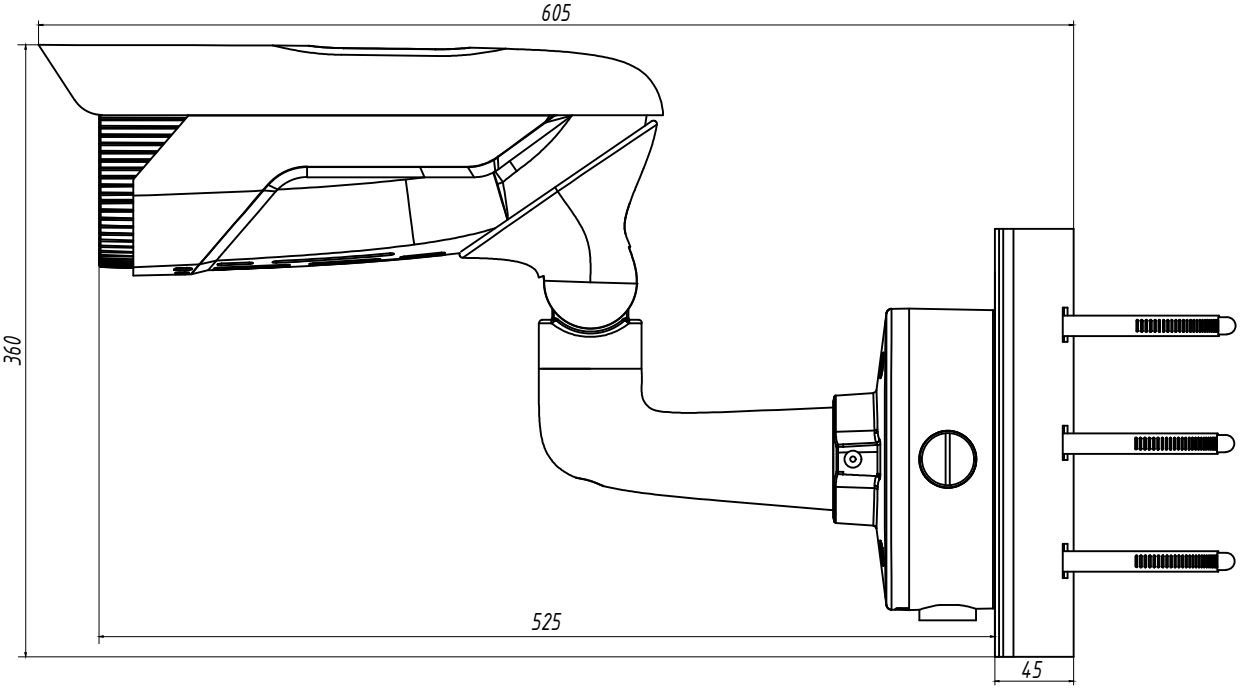
605
360
525
45

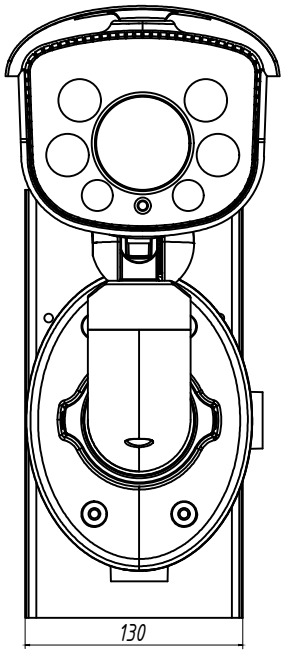
130

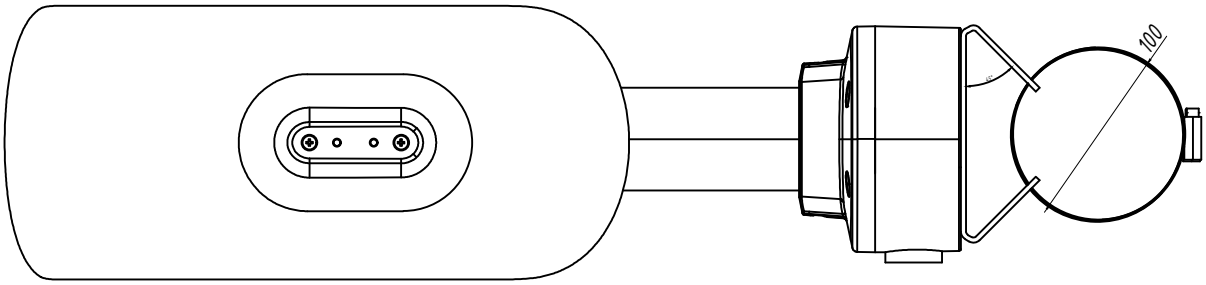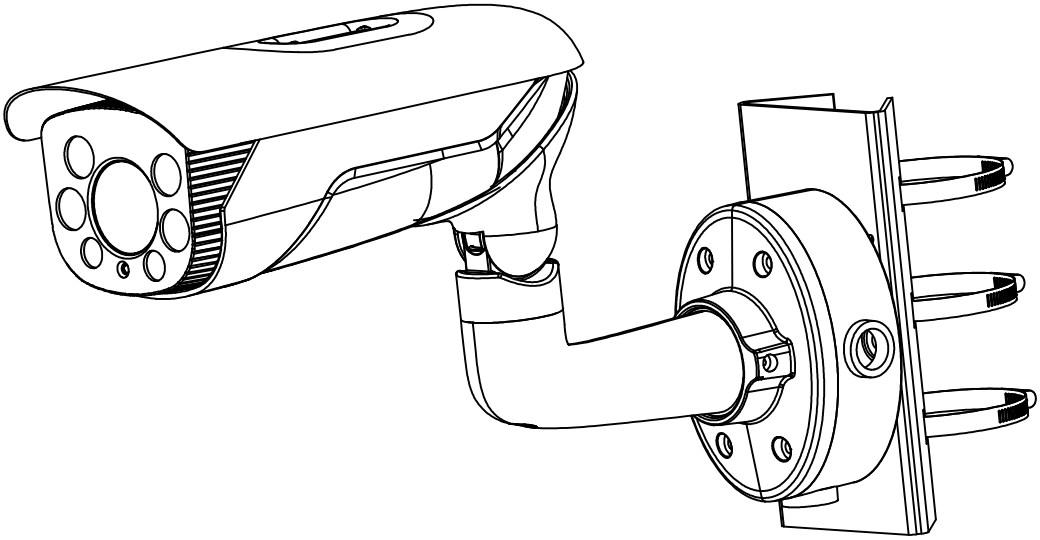
100