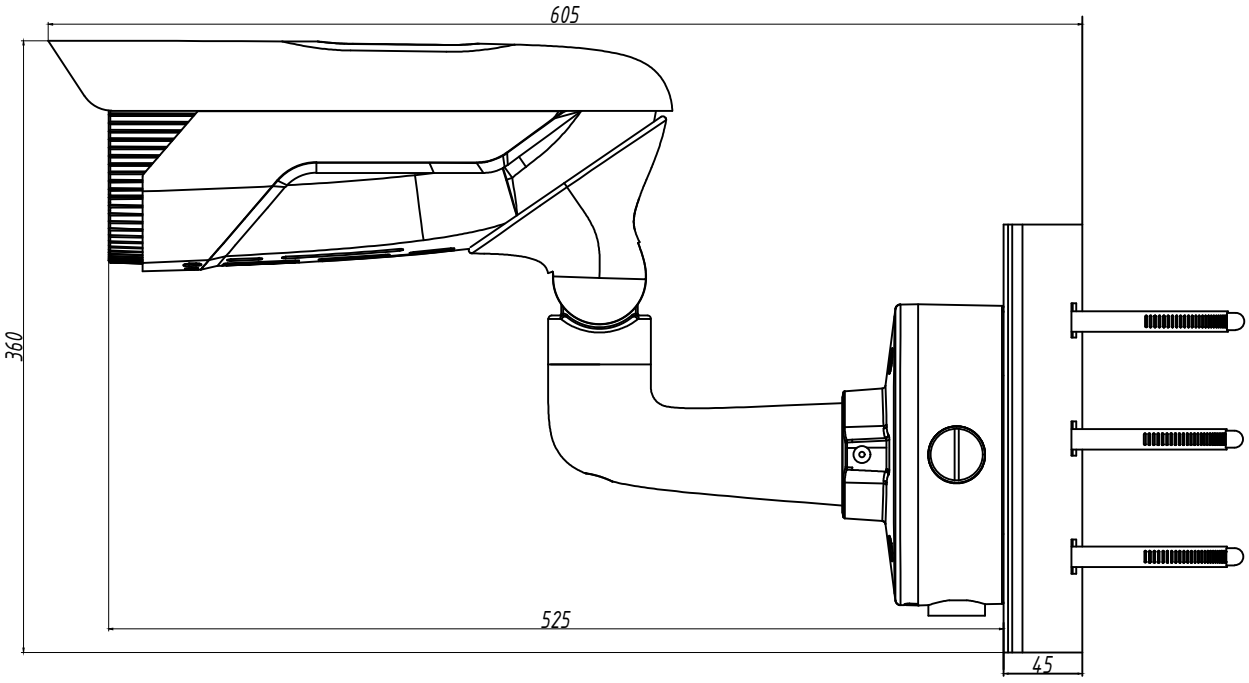
605
360
525
45

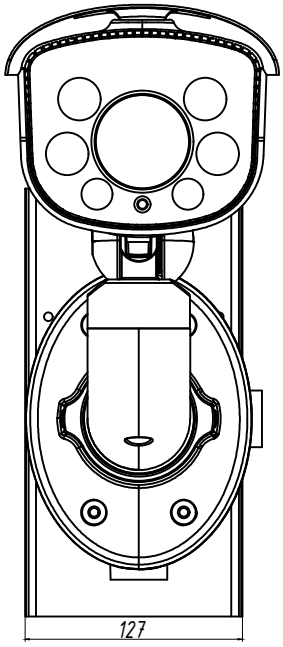
127

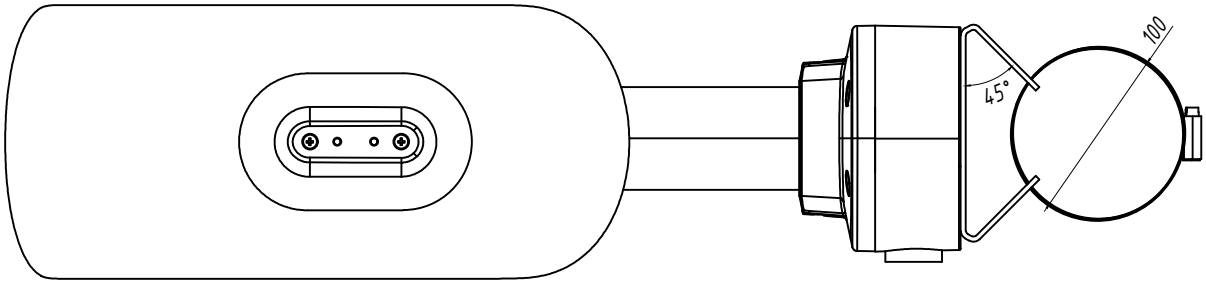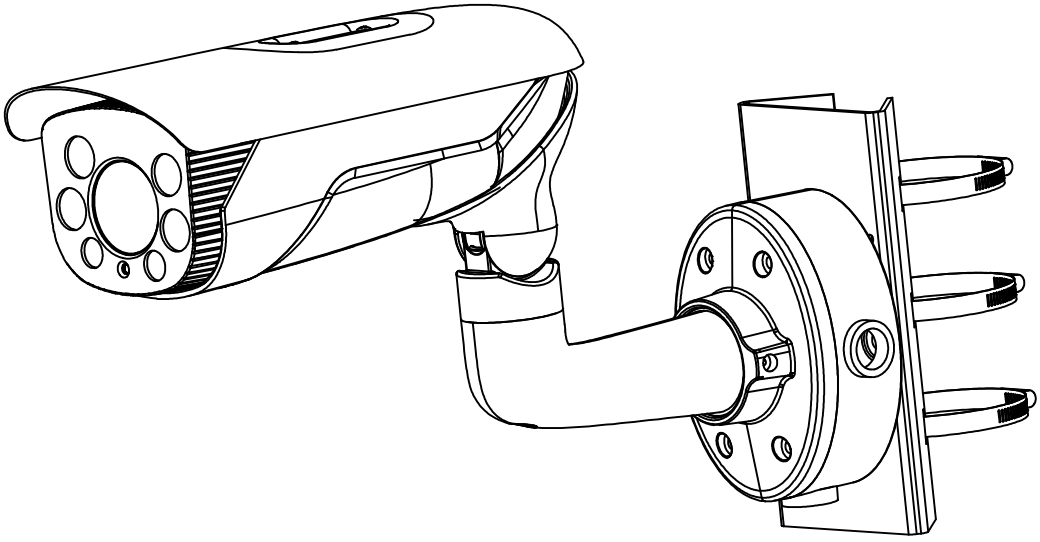
45°
100